未来工厂 - 方案 #106

精益智能布局助力多产品组合下的增产

二月 09, 2022 10:26 上午 - jane

状态:	Develop:需求分发	**开始日期:**	二月 09, 2022
优先级:	普通	**计划完成日期:**	
指派给:	jane	**% 完成:**	30%
类别:	2.运营	**预期时间:**	0.00 小时
目标版本:	智能工厂物流布局规划		
关联联系人:			

描述

需求背景

苏州罗杰斯科技有限公司是工程材料领域的杰出领先者。罗杰斯在苏州的工厂现已生产的产品包括：用于打印领域的合成橡胶部件，用于汽车油箱等处的浮标检测器，广泛运用于通讯、计算机、硬盘驱动，运输、消费品等领域的工业用聚安脂泡沫材料，用于轨道交通、蜂窝通信基站等领域的配电定制分层母线排，用于通讯及汽车等领域的背光EL灯片及驱动芯片。产品以及其组合较多，ACMD现有工厂希望以精益的布局和产线来规划多产品组合下的生产和投资，能够实现最大化产能

面临挑战

- 八大产品组合使得物料耗用以及产品流动较为复杂
- 产品所占用的共享生产资源较多
- 半成品的存放存放规则严谨，不得混放
- 机械手运输空间存在干预

解决方案

结合仿真技术进行精益智能布局

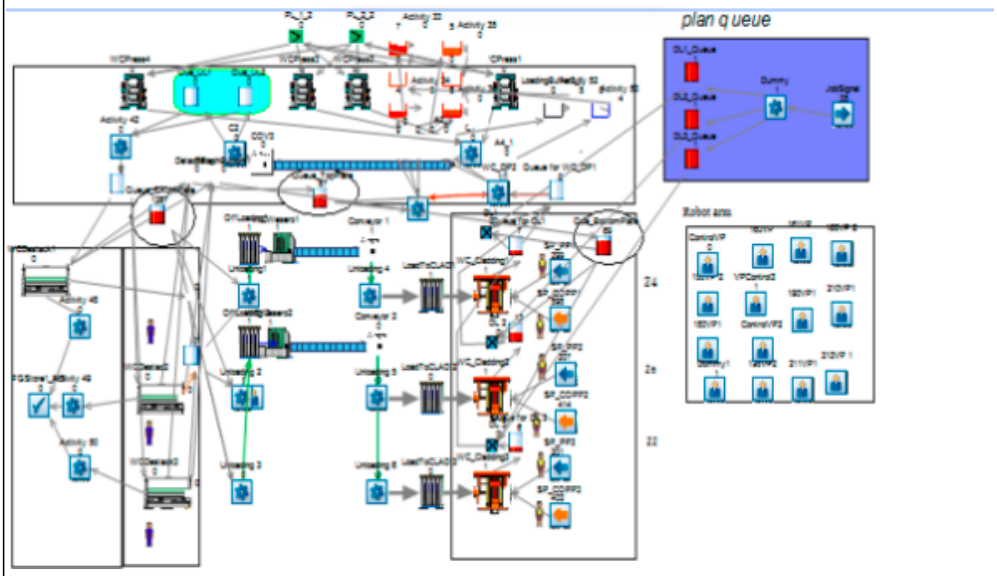

项目收益

- 通过仿真得出在不同投资方案下的系统产出能力
- 在既定的投资方案下，晶板、底板、顶板的最佳数量以及压机半成品缓存区(WIP)的科学容量
- 结合仿真结果快速实现精益布局，设定合理节拍以及物料布局

相关的问题:

关联到 未来工厂 - 场景 #88: 支持企业产销联动，以销带产，以产促销	**Develop:需求分发二月 02, 2022**
关联到 未来工厂 - 方案 #97: 机器自动化导入的模拟分析提升设备投资回报率	**Develop:需求分发二月 07, 2022**

历史记录

#1 - 二月 09, 2022 10:27 上午 - jane

- 类别 被设置为 3.改善

#2 - 二月 09, 2022 10:27 上午 - jane

- 类别 从 3.改善 变更为 2.运营

#3 - 二月 09, 2022 12:05 下午 - jane

- 指派给 被设置为 jane

#4 - 二月 09, 2022 05:54 下午 - rick

- 状态 从 Verify:需求验证 变更为 Develop:需求分发

- 私有 从 是 变更为 否

#5 - 二月 13, 2022 10:07 下午 - rick

- 关联到 场景 #88: 支持企业产销联动，以销带产，以产促销 已添加

#6 - 二月 14, 2022 06:31 下午 - rick

- 关联到 方案 #97: 机器自动化导入的模拟分析提升设备投资回报率 已添加

#7 - 二月 27, 2022 06:49 下午 - rick

- 状态 从 Develop:需求分发 变更为 Verify:需求验证

#8 - 七月 18, 2023 10:22 上午 - rick

- 标签 从 cost, futurefactory, simulation, capacity 变更为 cost, futurefactory, simulation, capacity, layout

- 状态 从 Verify:需求验证 变更为 Develop:需求分发

- % 完成 从 50 变更为 30

#9 - 十一月 10, 2023 11:52 上午 - rick

- 目标版本 从 精益智能降本与管理提升 变更为 智能工厂物流布局规划

#10 - 十一月 10, 2023 11:53 上午 - rick

- 标签 从 cost, futurefactory, simulation, capacity, layout 变更为 cost, futurefactory, simulation, capacity, layout, slp

文件

d4b7a5c532a3c01a263d73b9116eab6.png	146 KB	二月 09, 2022	jane
ec3a8577842c1de9fe7e499b91d400b.png	78.7 KB	二月 09, 2022	jane